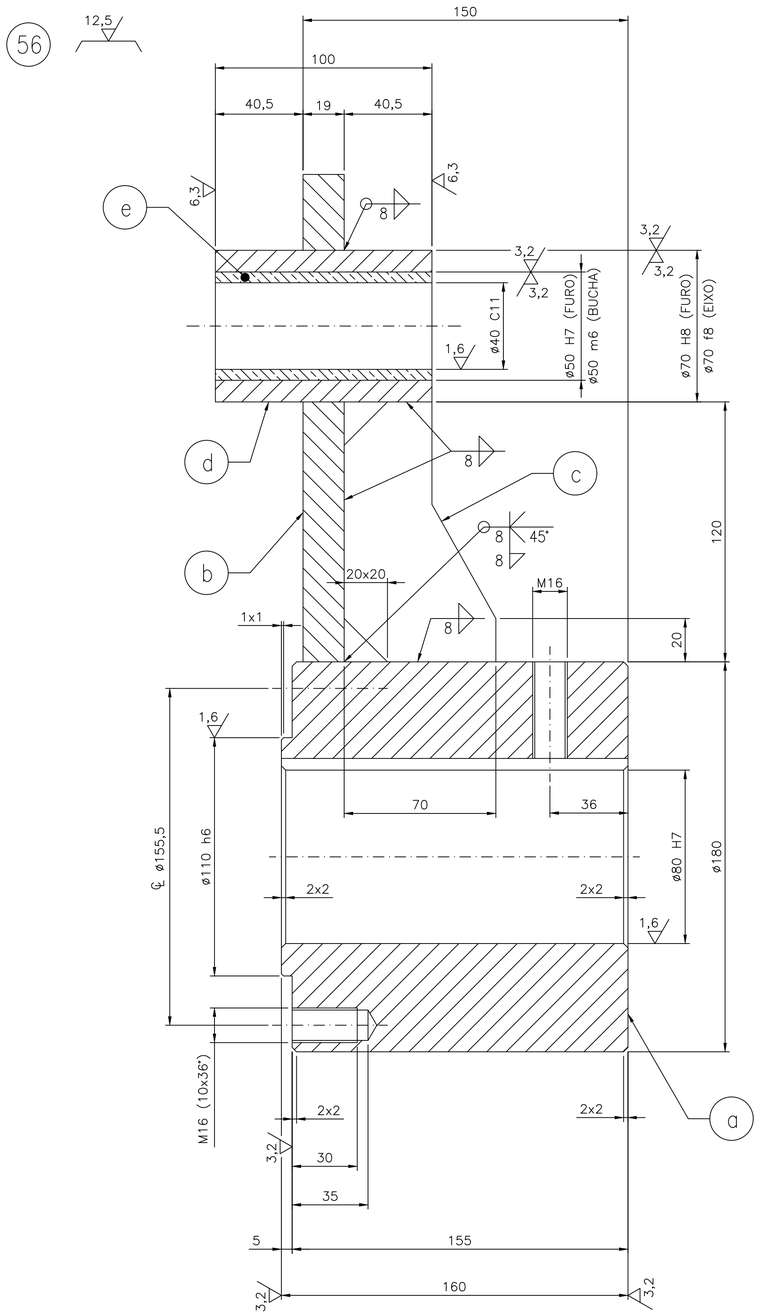

CORTE A–A
ESC. 1:2

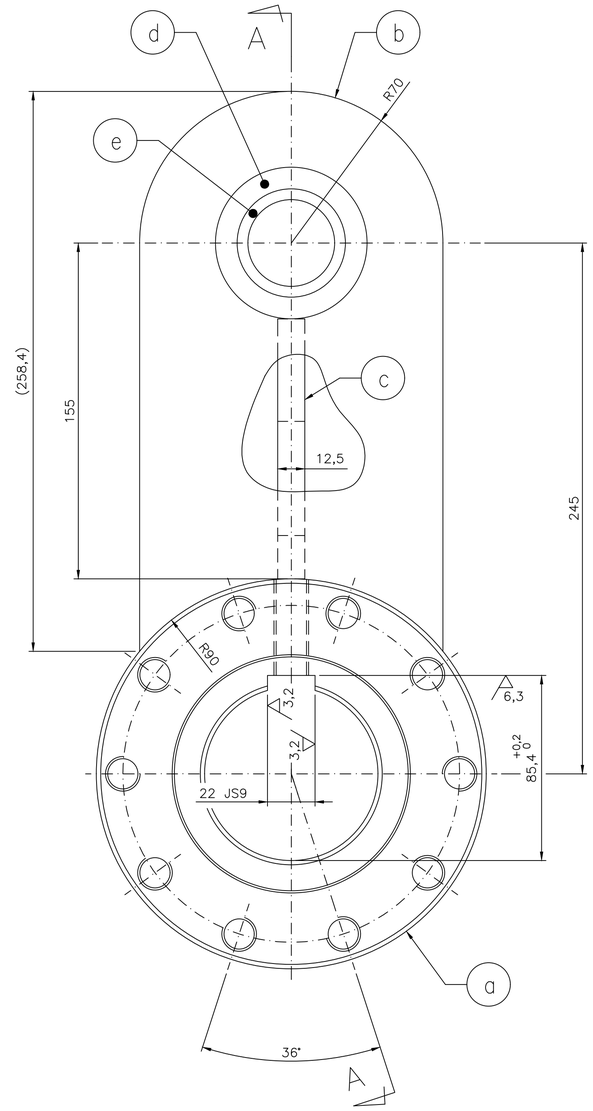

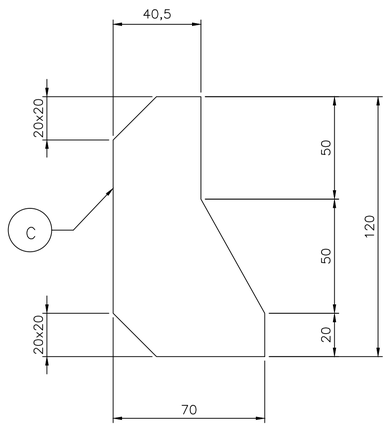

LISTA DE MATERIAL

ITEM	QUANT.	DESCRIÇÃO	CÓDIGO	MATERIAL	PESO UNIDADE	PESO TOTAL
56	1	BRAÇO DUPLO DE ACIONAMENTO DAS ALETAS E EIXO CARDAN				39,0
a	1	BARRA RED. ø180 x 160		SAE 1020		32,0
b	1	CHAPA 19 x 140 x 258,4		ASTM A–36		4,0
c	1	CHAPA 12,5 x 70 x 120		ASTM A–36		1,0
d	1	BARRA RED. ø70 x 100		SAE 1020		1,0
e	1	BUCHA ø50/40 x 100		SAE 62		1,0

PESO TOTAL: 39,0Kg

PRELIMINAR

NOTAS

1 – DIMENSÕES EM MILÍMETROS.
2 – PINTURA CONFORME NORMA CVRD Nº EG–800P–15–0005.
3 – SOLDAS CONFORME AWS ELETRODO E70XX.
4 – TOLERÂNCIA DE FABRICAÇÃO CONFORME DIN 7168 GRAU MÉDIO.
5 – LISTA DE MATERIAL PARA UMA PEÇA.
6 – TRABALHAR ESTE DESENHO EM CONJUNTO COM DESENHO METACON Nº M–130–X–4235.

REV.	DATA	Nº SM	TIPO	POR	DESCRIÇÃO DAS REVISÕES
0	22/02/06	016/06	B	Augusto	EMISSÃO INICIAL

EMISSÕES

TIPO DE EMISSÃO: (A) PRELIMINAR (B) PARA APROVAÇÃO (C) PARA CONHECIMENTO (D) PARA COTAÇÃO (E) PARA CONSTRUÇÃO (F) CONFORME COMPRADO (G) CONFORME CONSTRUÍDO (H) CANCELADO

CVRD

COMPLEXO DE TUBARÃO

METACON ENGENHARIA LTDA

USINAS DE PELOTIZAÇÃO 3 @ 6
QUEIMA
VENTILADOR KKK – TIPO VZ36/36
BRAÇO DE ACIONAMENTO DAS ALETAS
E EIXO CARDAN – DETALHES

	RESPONSÁVEL	DATA
PROJ.	Augusto	22/02/06
DES.	Augusto	22/02/06
VER.	PAIXÃO	22/02/06
APROV.	ANDRÉ	22/02/06

ESCALA 1:2 | Nº CVRD: 850P–26–06013 | REV. 0
SM Nº 016/05 | N. PROJ.: M–130–X–4241

APLICAÇÃO:
3/4Q53/65/69
5/6Q7/8/9

FORMATO: A2